POSICIÓN 2

DUREZA: 180 ± 5 HV

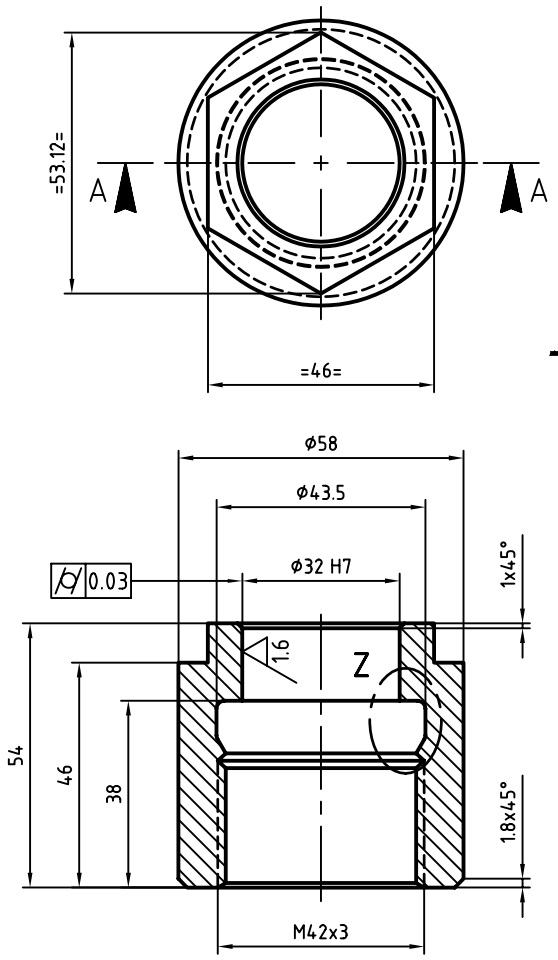

SECCIÓN A-A

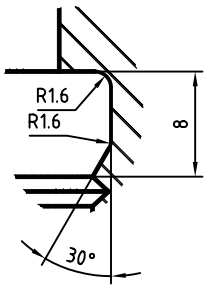

Z (2:1)

POSICIÓN 3 Y 4

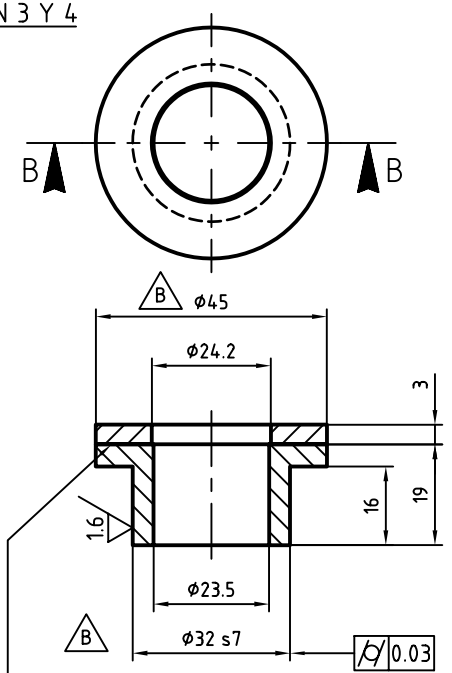

DUREZA:
3. 93 SHORE D
4. 135 - 145 HV

Unir las 2 piezas con Loctite

CONJUNTO

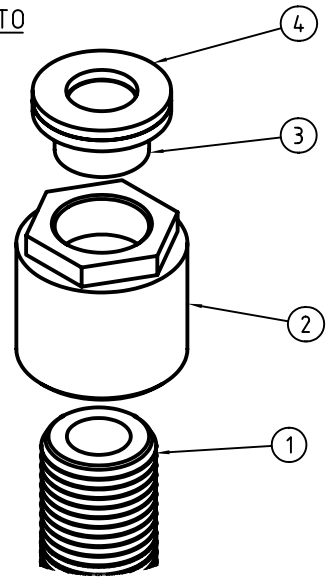

NOTA:
Suministrar el conjunto ensamblado. B

ϕ32	s7	+0.068 +0.043	32.068 32.043
ϕ32	H7	+0.025 0	32.025 32
Nominal	Zona	Valor	Límite

ASMECON
ASEGURAMIENTO METROLÓGICO Y CONTROL

Pos.	Cant.	Descripción	Norma/Documento	Material
4	1	Arandela superior metálica	A3-000764	AISI 1020
3	1	Buje interior	A3-000764	BAQUELITA
2	1	Casquillo Roscado	A3-000764	AISI 12L14
1	1	Plato soporte muelles	A3-000765	AISI 1020

EQUIVALENCIA DE MAQUINADOS

ANSI	DIN-ISO 1302
4	0,1
8	0,2
16	0,4
32	0,8
63	1,6
125	3,2
250	6,3
500	12,5

DIN-ISO 1302 En μ Metros
ANSI En μ Pulgadas

Acabados: 3.2 (1.6)

Código SAP: 2016865

VARIACIONES MÁXIMAS PERMISIBLES DIMENSIONES en mm. acc. ISO 2768

Mas de 0 Hasta 3	Mas de 3 Hasta 6	Mas de 6 Hasta 30	Mas de 30 Hasta 120	Mas de 120 Hasta 400	Mas de 400 Hasta 1000	Mas de 1000 Hasta 2000	Mas de 2000 Hasta 4000	Mas de 4000 Hasta 8000
±0,1	±0,1	±0,2	±0,3	±0,5	±0,8	±1,2	±2	±3

Material :	Tratamiento :	Chaflánes	Radios	Dif. Angular	Dimensiones
Ver lista de partes		0.5x45%d	0.5	N/A	Milimetros

Diseñó	Fecha	Revisó	Fecha	Aprobó	Fecha	Escala	Proyección
		ASMECON	2005-05-19	Metro de Medellín	2008-01-03	1:1	

Rev.	Coord.	Modificaciones	Vo.Bo.	Fecha
B	C3-D4	Cambia ϕ 47 por 45, tol. m7 x s7, rótulo	METRO	2006.06.30
A	C3-C4	Cambia tolerancia en ϕ32 f7 por ϕ32m7	METRO	2006.03.10

METRO
CALIDAD DE VIDA

PROCESO DE INGENIERÍA
¡ POR LA SEGURIDAD DEL USUARIO !

ESTE PLANO Y TODA LA INFORMACIÓN EN ÉL CONTENIDA SON PROPIEDAD DEL METRO DE MEDELLÍN, EL USO INDEBIDO O LA REPRODUCCIÓN TOTAL O PARCIAL DE ESTE SIN LA PREVIA AUTORIZACIÓN DEL METRO DE MEDELLÍN PODRÁ SER DEMANDADO POR LA VIOLACIÓN A LOS DERECHOS DE AUTOR Y SE ATENDRÁ A LAS CONSECUENCIAS LEGALES ESTIPULADAS POR LA LEY.

Archivo CAD	000764.dwg
Sistema	BOGIES MOTOR Y PORTADOR
Subsistema	BOGIE MOTOR Y BOGIE PORTADOR
Equipo	SUSPENSIÓN PRIMARIA
Nombre	CONJ. CASQUILLO ROSCADO PARA PLATO SUSPENSIÓN PRIMARIA

Tamaño	Nro. Documento - Hoja	Ind. Rev.	Hoja / De
A3	000764	B	Hoja 1 De 1

Tomado de	Reemplaza a	Nro. Documento Ppal.	No. Parte
-	-	-	-

Formato A3 (420 x 297) Según DIN 824 / 825